SKD-21 Крепление к перекрытию
лист 2

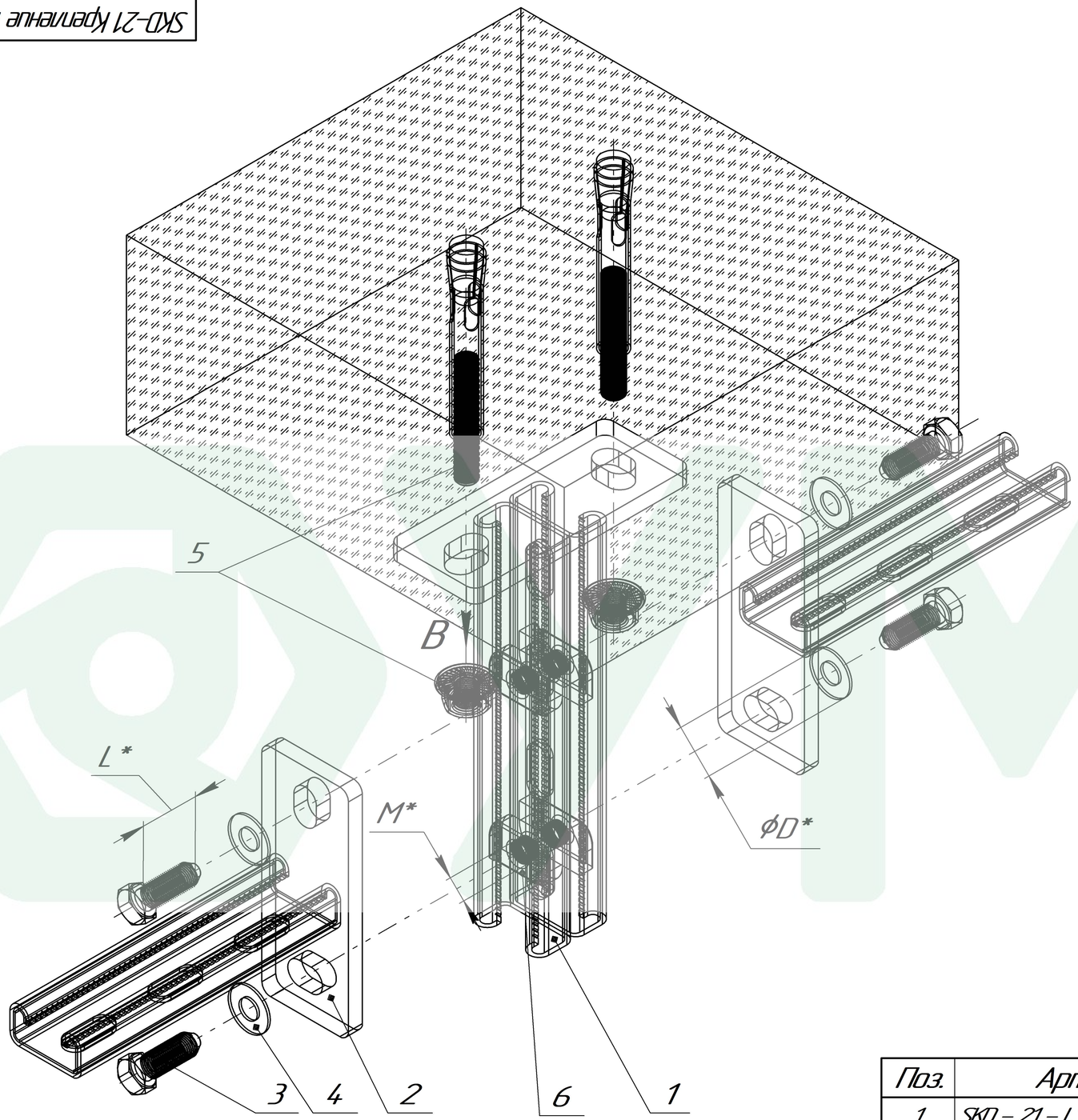

Вид B (5 : 1)
(гайка с фланцем стопорным)

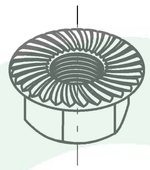

Поз.	Артикул	Наименование	Кол-во, шт
1	SKD – 21 – L*– HD*	Консоль двойная 41 x 21 мм	1
2	SK – 21 – L* – HD*	Консоль 41 x 21 мм	2
3	B – M*– L*	Болт шестигранный DIN 933	4
4	SH – D*	Шайба плоская DIN 125	4
5	BAG – D* – L*	Болт анкерный с гайкой	2
6	SG – M*– HD*	Страт-гайка	4

Изм.	Лист	№ докум.	Подп.	Дата	SKD–21 Крепление к перекрытию лист 2	Лист

УМС

Подп. и дата | Инв. № дубл. | Взам. инв. № | Подп. и дата | Инв. № подл.

Копировал Формат А3